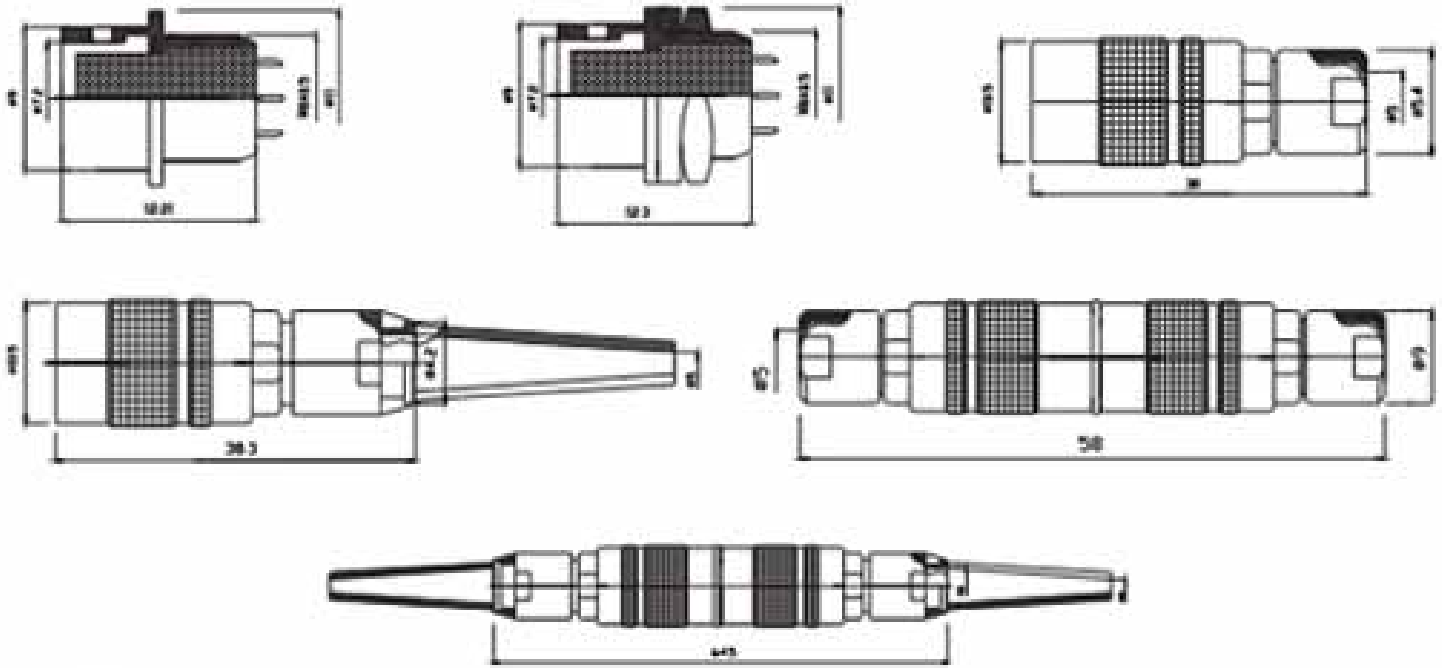

外形尺寸 Shell size	YC8-2	YC8-3	YC8-4	YC8-5	YC8-6	YC8-7
	正装 / 反装	正装 / 反装	正装 / 反装	正装 / 反装	正装 / 反装	正装 / 反装
接触对排列分布 从针的方向看 Contact Arrangements Comply with the needle direction						
额定电流 Current rating	2A	2A	2A	2A	2A	2A
接触对数量 Contact And quantity	⊘0.5	⊘0.5	⊘0.5	⊘0.5	⊘0.5	⊘0.5